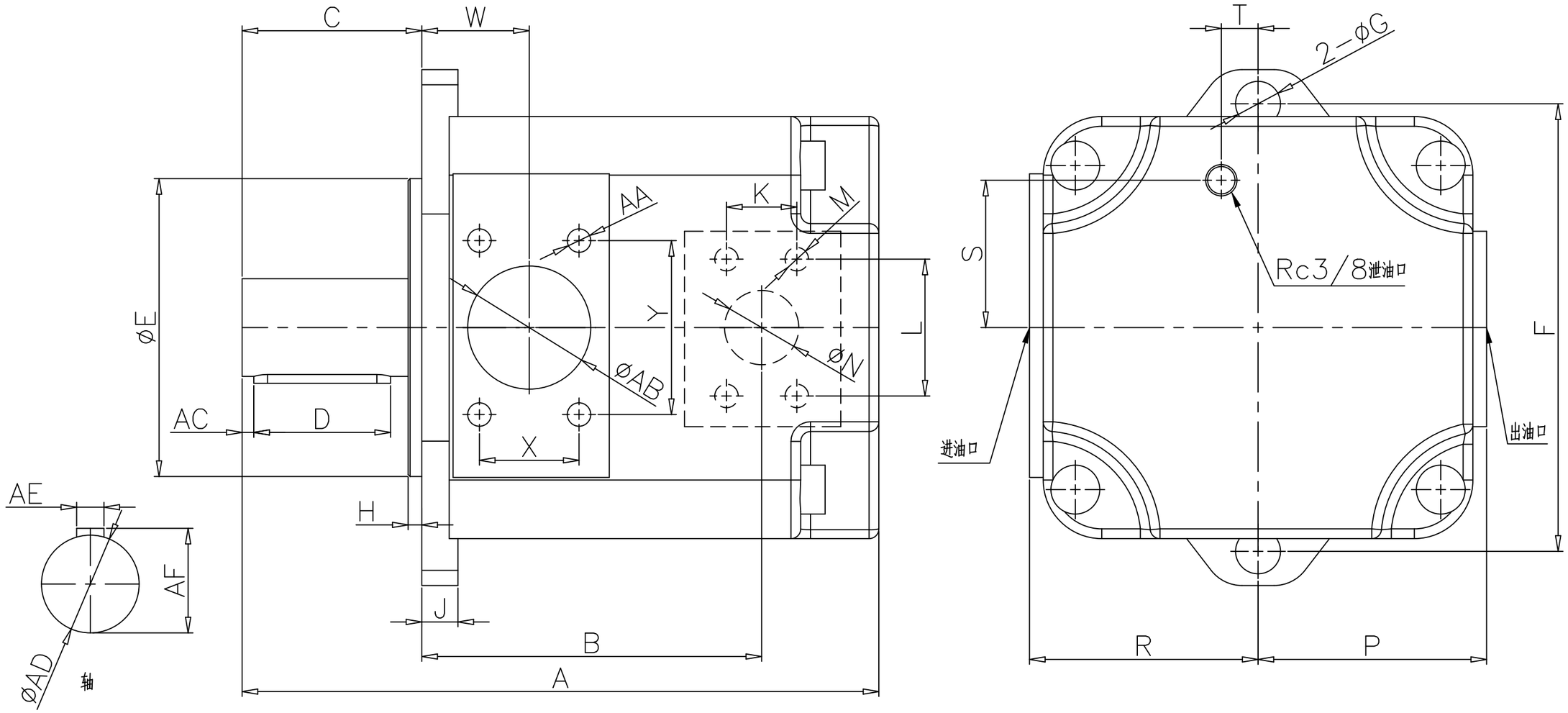


| NG | A | B | C | D | E | F | G | H | J | K | L | M | N | P | R | S | T | W | X | Y | AA | AB | AC | AD | AE | AF |
|---|---|---|---|---|---|---|---|---|---|---|---|---|---|---|---|---|---|---|---|---|---|---|---|---|---|---|
| QS62-80 | 326 | 174 | 92 | 70 | $152.4^{0}_{-0.05}$ | 229 | 23 | 7 | 18.5 | 36 | 70 | M12x25L | 38 | 117 | 117 | 75.4 | 18.8 | 55 | 51 | 89 | M12x25L | 63 | 6 | $50^{+0.011}_{-0.005}$ | $14^{0}_{-0.043}$ | 53.5 |
| QS62-100 | | | | | | | | | | | | | | | | | | | | | | | | | | |
| QS62-125 | | | | | | | | | | | | | | | | | | | | | | | | | | |

| 編號 | 規格或名稱 | 數量 | 材質 | 備註 |
|---|---|---|---|---|
| | | 1 | | V1 |

| 記號 | 內容 | 設變編號 | 日期 |
|---|---|---|---|
| 1 | | | |

宁波弘讯科技股份有限公司 TECHMATION

| | | | | | | | |
|---|---|---|---|---|---|---|---|
| 校核 | 潘治城 | 20230529 | 比例 | 1/2 | 第 3 角法 | 機型 | |
| 繪圖 | 吕素祥 | 20230529 | 單位 | mm | | 圖號 | 890_SU_XXX_FK2_SXXX |

圖名 QS平键泵尺寸图

*外形以实物为准

编号：MAP202307062977